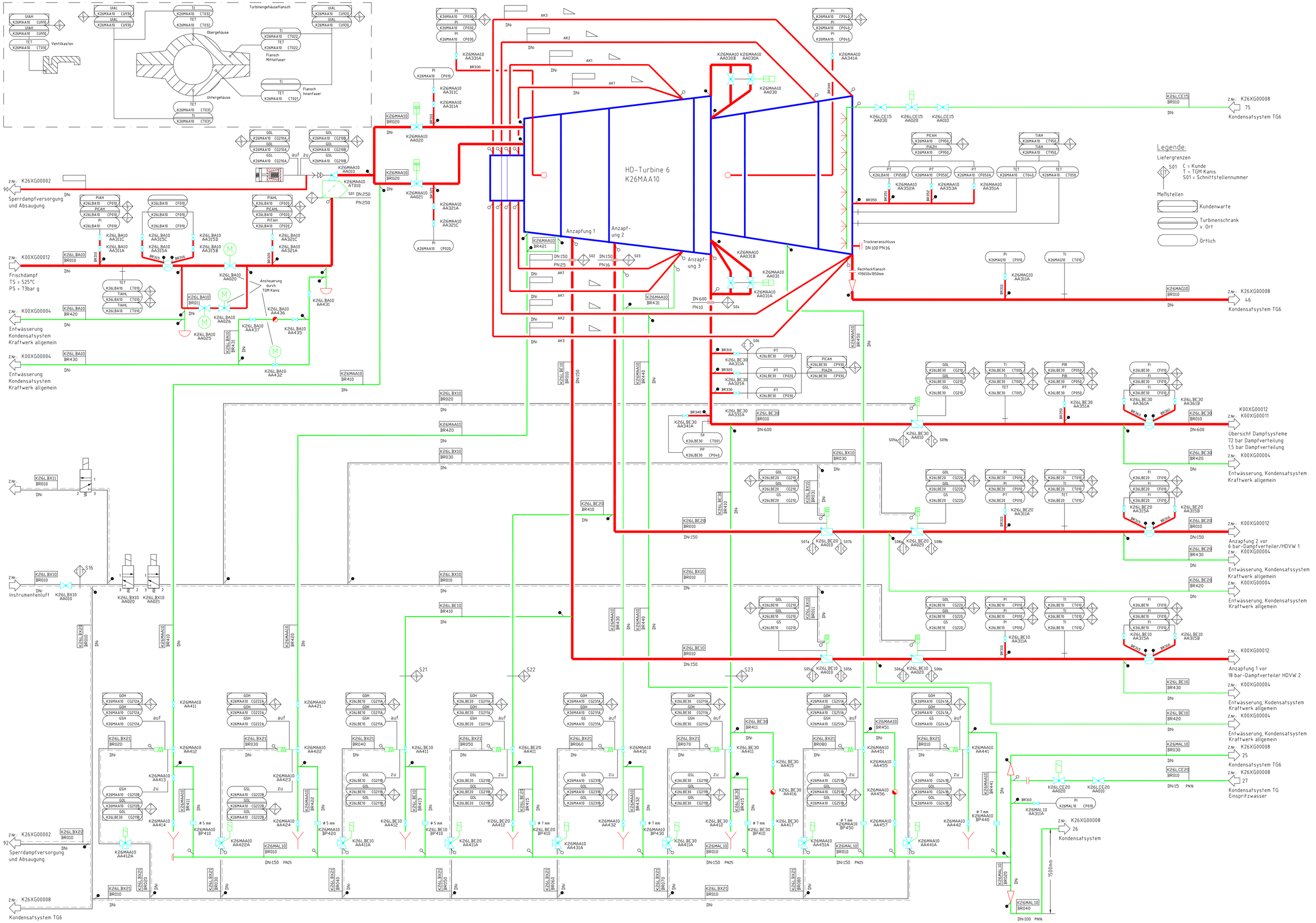
Turbinengehäuseflansch
Obergehäuse
Untergehäuse
Venhlkasten
Flansch Mittelfaser
Flansch Innenfaser
HD-Turbine 6
K26MAA10
Anzapfung 1
Anzapfung 2
Anzapfung 3
Legende:
Liefergrenzen
S01 C = Kunde
T = TGM Kanis
S01 = Schnittstellennummer
Meßstellen
Kundenwarte
Turbinenschrank v. Ort
Örtlich
Z.Nr.: K26XG00002
Sperrdampfversorgung und Absaugung
Z.Nr.: K00XG00012
Frischdampf
TS = 525°C
PS = 73bar g
Z.Nr.: K00XG00004
Entwässerung Kondensatsystem Kraftwerk allgemein
Z.Nr.: K26XG00008
75
Kondensatsystem TG6
46
Trockneranschluss DN 100 PN16
Rechteckflansch 1350x1050mm
Ansteuerung durch TGM Kanis
Z.Nr.: K00XG00012
K00XG00011
Übersicht Dampfsysteme
72 bar Dampfverteilung
1,5 bar Dampfverteilung
Z.Nr.: K00XG00004
Entwässerung, Kondensatsystem Kraftwerk allgemein
Z.Nr.: K00XG00012
Anzapfung 2 vor 6 bar-Dampfverteiler/HDVW 1
Z.Nr.: K00XG00004
Entwässerung, Kondensatssystem Kraftwerk allgemein
Z.Nr.: K00XG00004
Entwässerung, Kondensatsystem Kraftwerk allgemein
Z.Nr.: K00XG00012
Anzapfung 1 vor 18 bar-Dampfverteiler HDVW 2
Z.Nr.: K00XG00004
Entwässerung, Kodensatsystem Kraftwerk allgemein
Z.Nr.: K00XG00004
Entwässerung, Kondensatsystem Kraftwerk allgemein
Z.Nr.: K26XG00008
25
Kondensatsystem TG6
Z.Nr.: K26XG00008
27
Kondensatsystem TG Einspritzwasser
Z.Nr.: K26XG00008
26
Kondensatsystem
Z.Nr.: K26XG00002
Sperrdampfversorgung und Absaugung
Z.Nr.: K26XG00008
Kondensatsystem TG6
Instrumentenluft
1500mm